고품질 LED 투광기 모음 - 한국산 IP68 간판 광고 경관 옥외 매립투광기

IP68

한국산 투광기

Made by korea

50W (B)

50W 고효율 (B)

특허청
Korean Intellectual Property Office

녹색인증
Green Certification

삼성 LED 적용

IP68
한국산 투광기
Made by Korea
Korea
75W (D) 120도 확산, 60도 집광
특허청
Korean Intellectual Property Office
녹색인증
Green Certification
삼성LED 적용

간판 경관용 LED투광기 모음 (100W 이하)

입력전압	구분	빛컬러(색온도)	배광(각도)	주문코드	크기(디멘전)
220V (210~270V) 50Hz, 60Hz	25W	주광색(5700K)	120도 확산형	SF100	A
			60도 집광형	SF101	
		전구색(3000K)	120도 확산형	SF102	
			60도 집광형	SF103	
	35W	주광색(5700K)	120도 확산형	SF-208	B
		전구색(3000K)	120도 확산형	SF-209	
	50W	주광색(5700K)	120도 확산형	SF001	
		전구색(3000K)	120도 확산형	SF003	
	50W 고효율	주광색(5700K)	120도 확산형	SF001고	
		전구색(3000K)	120도 확산형	SF003고	
	매립 50W	주광색(5700K)	120도 확산형	SFE100	C
		전구색(3000K)	120도 확산형	SFE102	
	75W	주광색(5700K)	120도 확산형	SF300	D
			60도 집광형	SF301	
		전구색(3000K)	120도 확산형	SF302	
			60도 집광형	SF003	
220V (190~290V) 50Hz, 60Hz	80W	주광색(5700K)	120도 확산형	LNP001	E
			60도 집광형	LNP102	
		전구색(3000K)	120도 확산형	LNP103	
			60도 집광형	LNP104	
220V (90~270V) 50Hz, 60Hz	80W 고효율	주광색(5700K)	120도 확산형	LNP001고	
			60도 집광형	LNP102고	
		전구색(3000K)	120도 확산형	LNP103고	
			60도 집광형	LNP104고	

프로젝트 영업용 주문제작 됩니다. 산업용, 특수목적용 조면 개발 합니다.

전 제품 **IP68 또는 IP67** 입니다. **브라켓은 옵션으로 스테인레스로 선택 가능**합니다.

당사 제품을 모방한 유사 제품이 많습니다. 주의하시고 반드시 특허 확인 바랍니다.

A

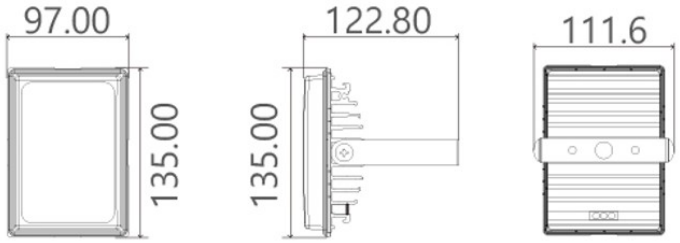
97.00
135.00
122.80
135.00
111.6

B

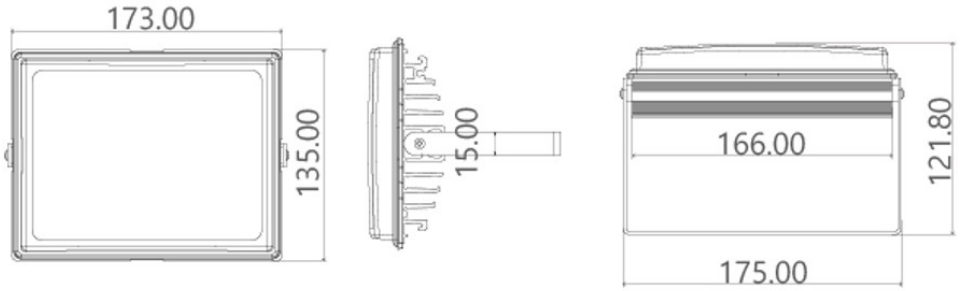
173.00
135.00
15.00
166.00
121.80
175.00

C

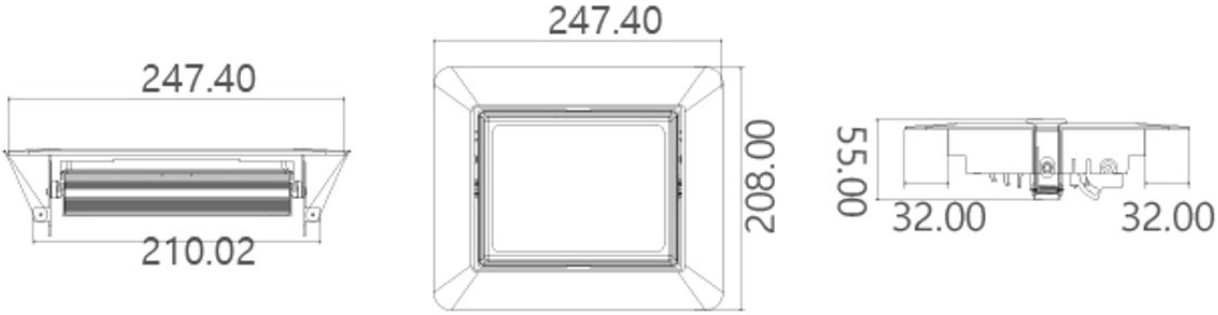
247.40
210.02
247.40
208.00
55.00
32.00
32.00

E

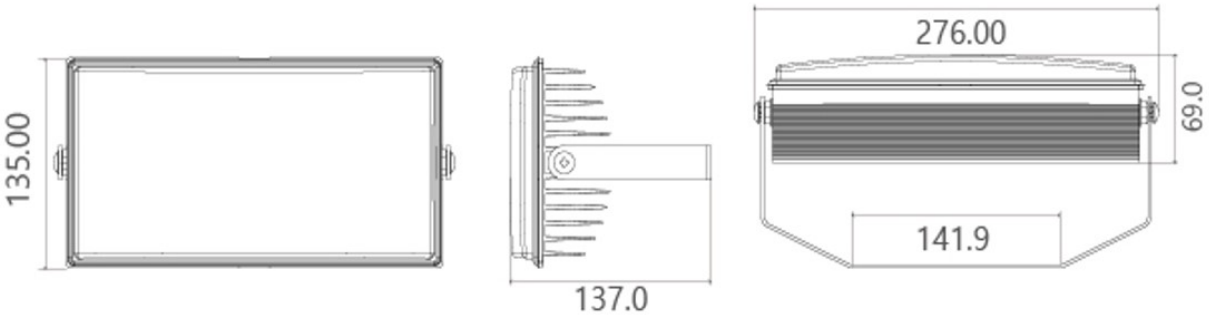
135.00
137.0
276.00
69.0
141.9

F

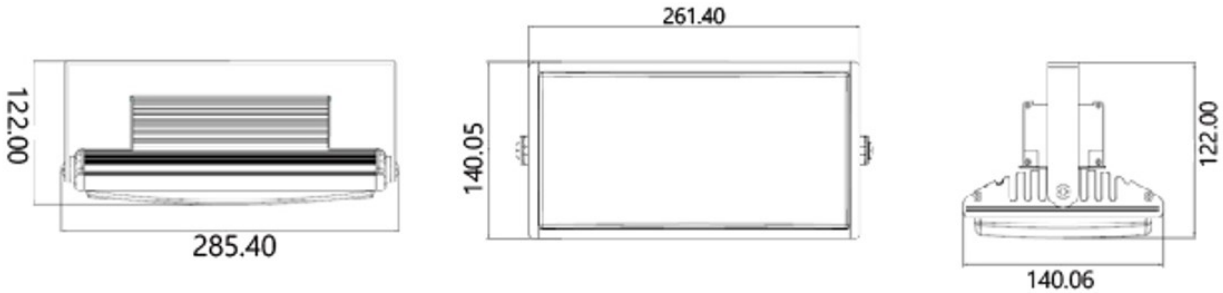
122.00
285.40
261.40
140.05
122.00
140.06

말이 필요없는 이지엠테크의 대표 제품입니다.

2015년 양산이후 40만개 이상 판매 된 제품으로

불량율 0.5%대 제품입니다.

가격경쟁이 치열한 간판조명 시장에서

중국산 보다 비쌈에도 불구하고 꾸준히 판매되는 제품입니다.

많은 고객님들이 1층에는 저렴이를 사용하시고

2층 이상은 저희 제품으로 설치하시더군요. ^^

AS 걱정없이 설치 후 잊고 살고 싶다면,

옆가게 보다 좀 더 밝은 간판을 원하신다면

선택해 주세요..