플랜지

1.플랜지 (주문번호:ACC001)

가로형 간판 및 벽면, 투광등 직부 설치시 전기선 및 마감 설치가

가능한 악세사리

2.사양

●재질: 스틸

●홀 규격: 1/2인치

●연결: 일자형,ㄱ자형 파이프,연결소켓 세트2
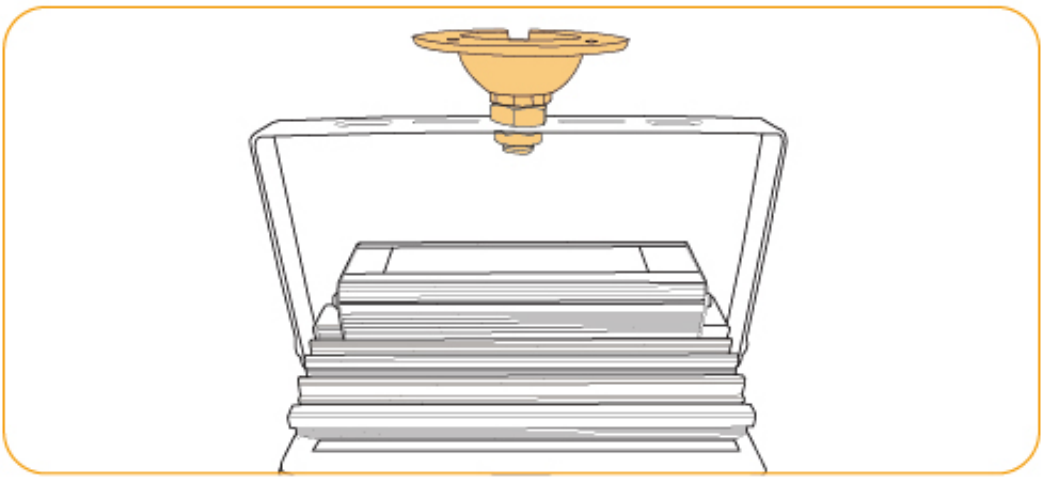
3.적용 이미지