LED스포츠조명, LED투광기 원형 150W 풋살장조명, 테니스장조명, 족구장조명







스포츠 & 대공간 투광등 150W

ORDER CODE : PLF1300

사양

- 150W
- 90V ~305V, 50~60hz
- 16,000(lm)
- 80RA
- 5700K (4000k, 3000k)
- IP68
- 5kg
- 0.95 PF
- -20℃ ~ 50℃

규격

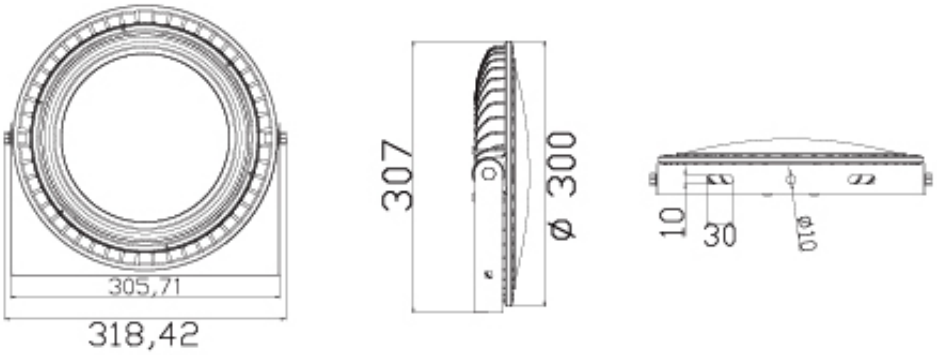

최근 민간급 스포츠 조명으로 실내용으로 개발된

일반 공장등을 사용하는 경우가 많은데

이런 제품들은 일반적으로 갓이 있는 타입이어서 바람저항을 많이 받고

LED 소자별 광학렌즈가 적용 되지 않아서 빛샘이 많으며

빛이 뭉치는 현상이 있는데다 스포츠조명 조도 시뮬레이션 없이

설치 하다보니 설치 후 눈부심이나 어른거림으로 게임에 집중하기

힘든 경우가 종종 발생합니다.

심한 경우에는 소위 눈뽕이 발생하여 경기 후

눈에 심한 스트레스를 받기도 합니다.

이지엠테크의 원형 LED스포츠투광기는

다양한 스포츠 조명 설계 및 설치 경험을 바탕으로

최소의 비용으로 최적의 조명 환경을 조성 할 수 있도록 개발 되어 있으며

스포츠 종목에 따른 정교한 조도 및 눈부심 시뮬레이션을 통해

조명 설치 후 만족도를 극대화 합니다.

본 제품은 특허씰링 기술을 이용하여

100% 방수, 방습, 방진이 되는 고내구성을 갖추었으며

10도, 20도, 40도, 60도, 120도 등 다양한 배광을 지원합니다.

고품질 스포츠조명용 삼성LED를 적용하고

고효율 전반사 개별 렌즈를 적용 함으로서

눈부심을 최소화 하고 빛 전달율을 최고 수준으로 높였습니다.

비교적 저렴한 가격에도 아마추어 경기를 즐기는데

충분히 만족할 만한 조명 품질을 제공해 주는 가성비 높은 제품입니다.

1. 세계 최고 수준의 밀폐(방수, 방습) 기술

- 방수 방습 특허 기술 설명

- 미국 특허증, 한국 특허증1, 한국 특허증2

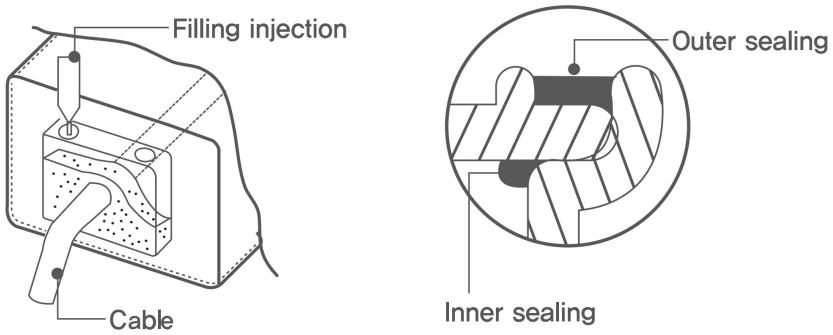

2. 뛰어난 배광설계, 조명 시뮬레이션

- 높은 빛 전달율로 효율이 높고 눈부심이 매우 적습니다.

  또한 최적의 조명 시뮬레이션을 통해 목적에 부합한 설치 가이드를 제공해 드립니다.

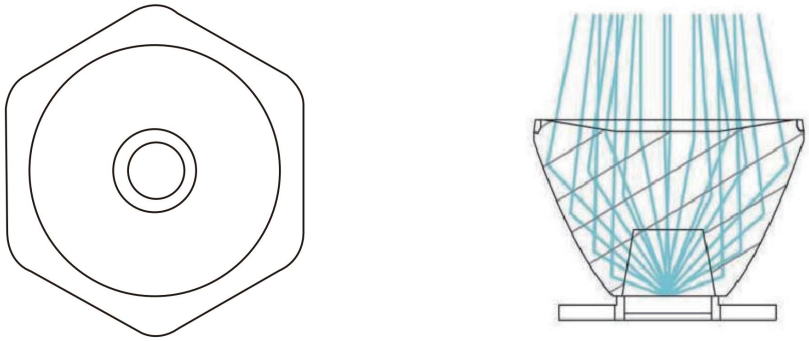

[고효율 전반사 렌즈 사용]

3. 안전을 위한 스테인레즈 브라켓(Sus304)

- 국내산 Sus304를 적용하여 녹, 산화로 인한 브라켓 파손으로

조명이 추락하거나 파손 되는것을 방지

[적용분야]

- 테니스장조명, 배드민턴 조명,

- 미니축구장, 풋살장조명, 족구장조명,

- 골프장조명, 골프연습장조명

- 고천정 체육관조명, 운동장 조명

다양한 적용 사례 보기

