틸팅브라켓(대) 100mm

1. 틸팅 브라켓 100mm (주문번호:MBR84A)

직부 설치시 30도 간격으로 각도를 자유롭게 설치 가능한 100mm 틸팅(기울이는)브라켓

2. 사양

●재질: SUS303

●홀 규격:

-중앙홀(1ea) 지름 10mm

-양쪽홀(2ea) 가로 10mm x 세로 5m

●연결: 라이트샤워(편측LED바),투광등,레일플러그

3. 디멘션 (110mmx74mmx22mm)

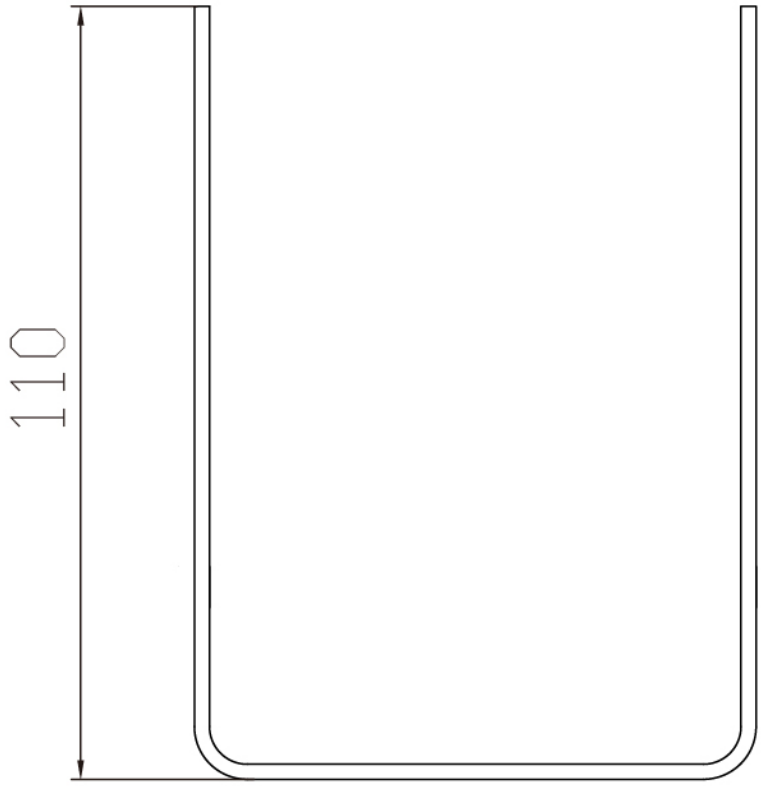

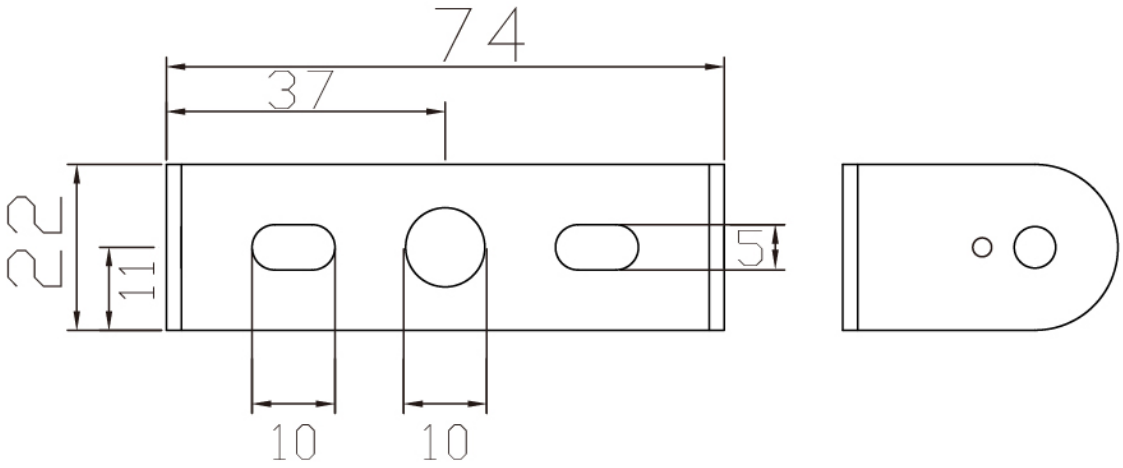

4. 브라켓 교체 방법

1. 기존 틸팅 브라켓이 달린 조명과 100mm 틸팅브라켓(상부) 그리고

   드라이버 또는 전동드릴을 준비한다

   (제품과 100mm틸팅 브라켓 주문시 기존 제품 구성과 함께 포함되어 있습니다)

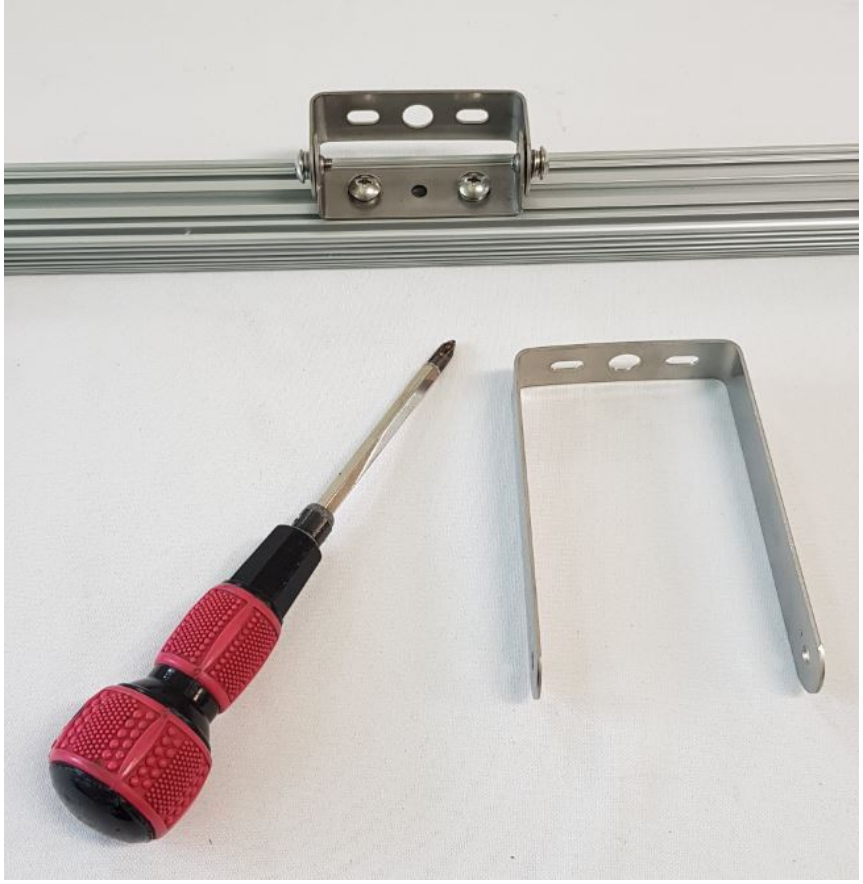

2. 기존에 달려있는 라이트샤워(라인투광기) 틸팅브라켓 측면에

고정 되어있는 각도 고정 볼트(양쪽)를 모두 푼다

3. 100mm 틸팅브라켓을 교체후 2번에서 풀었던 볼트로 고정한다.

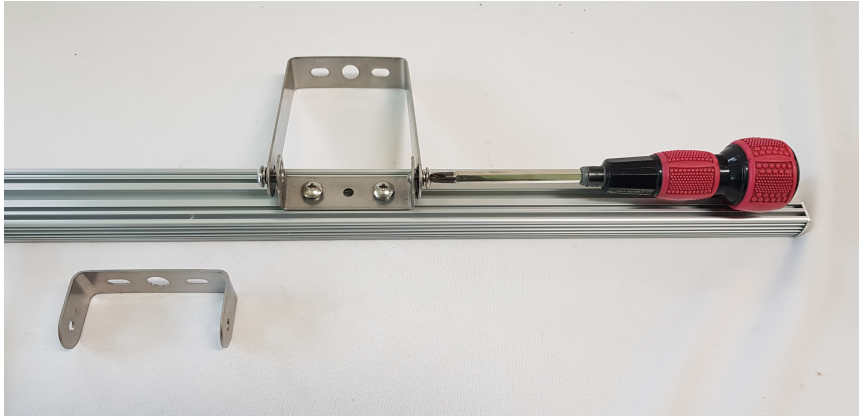
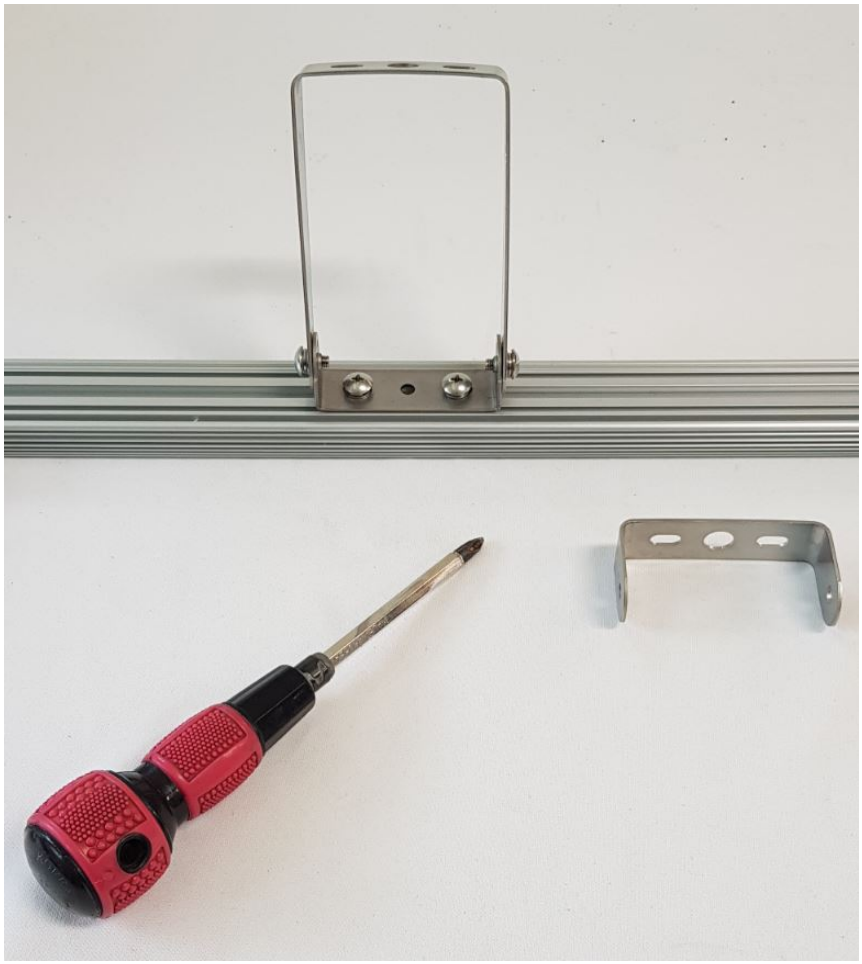
4. 교체 완료