LED 냉동창고 저온창고 방습 방수 투광기

영하 50도

완전 방수 냉동창고 35W

영하 50도

IP68

완전 방수 냉동창고 50W

영하 50도

완전 방수 냉동창고 80W

소모전력	입력전원	추천용도	천장고 (바닥과 천정사이의 높이)	인증
A. 8W	DC12~36V	냉동탑차,이동용 냉동고	1~2m	
B. 35W	AC220V(210V~270V)	소형 냉동창고	2~3m	
C. 50W	AC220V(210V~270V)	중형 냉동창고	3~5m	
D. 80W	AC220V(210V~270V)	대형 냉동창고	5~8m	

A

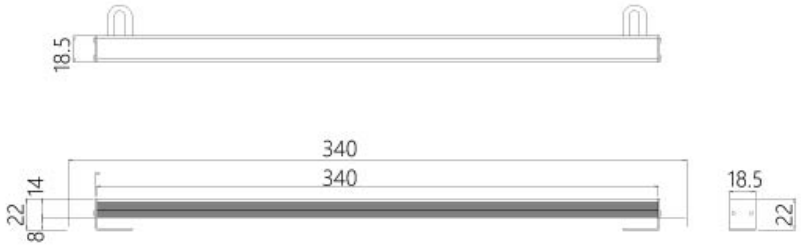
18.5
340
340
14
22
8
18.5
22

B

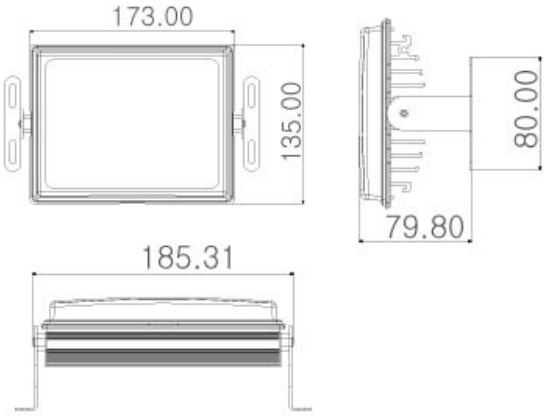
173.00
135.00
80.00
79.80
185.31

C

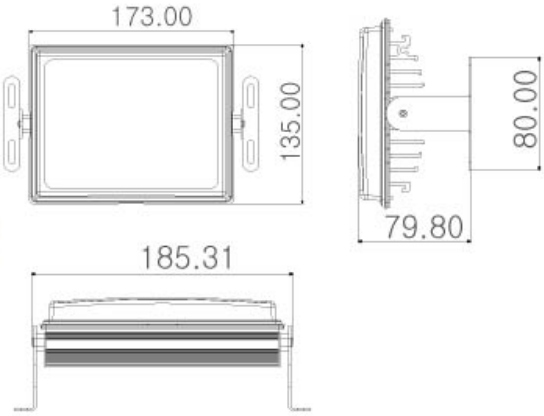
173.00
135.00
80.00
79.80
185.31

D

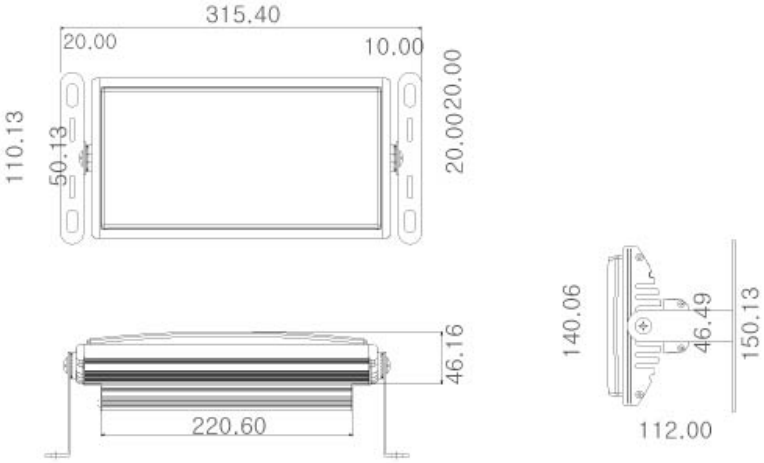
315.40
20.00
10.00
110.13
50.13
20.00
20.00
46.16
220.60
140.06
46.49
150.13
112.00

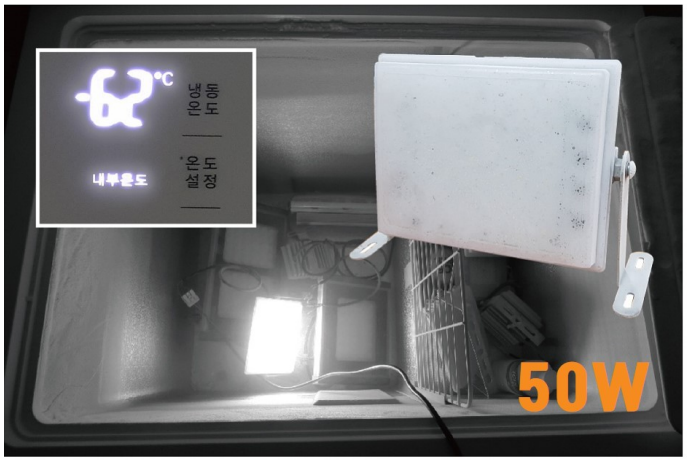

3. 완벽한 방수, 방습

전제품 보호등급 IP68

단순히 보호등급만 높은것이 아닙니다.

장시간의 온도 변화와 진동 및 충격에도

조명의 외부와 내부의 공기 흐름을

완전히 차단하기 때문에

높은 품질을 유지 할수 있습니다.

이지엠테크만의

미국, 한국 특허 등록 된

독보적인 방수, 방습 기술로

습도가 높은 보습창고도 아무 문제 없습니다.

4. 자체 설계, 좋은 재료, 국내생산

요즘 중국산 하우징, 부품으로 수입해서 단순조립하는

업체들이 많이 있습니다.

이지엠테크(스탤론)은 경북 구미에 있는 본사 겸 공장에서

직접 디자인 설계하고 주변에 있는 협력업체서 가공하고

자체적으로 직접 조립합니다. (전직원 정규직)

삼성LED, 국내산 PC, 국내 알루미늄(AL6063) 압출가공

포스코 스테인레스(Sus304)로 국내 가공, 국산 PCB

좋은 재료가 기본입니다.

그 다음이 설계와 품질 관리 능력이지요..

비싸지만 좋은 재료를 고집하는 이유는

품질에 대한 고객과의 신뢰 때문입니다.

불량이 제로일수는 없지만

제로에 가깝도록 오늘도 노력하고 있습니다.

5. 다양한 맞춤 주문, 서비스 가능

이지엠테크(스탤론)은 직접 설계하고 생산하기 때문에

고객의 다양한 요구에 대응이 가능합니다.

필요한 사항에 대해 요청 하십시요.

저희는 준비되어 있습니다.

ㅁ. 조명시뮬레이션 ㅁ. 프로젝트 영업용 맞춤 제작

ㅁ. 마감컬러 변경 ㅁ. 100V 버전 등등

6. 제품 선택 가이드

간편하게는 제품 설치 장소의

천장고를 기준으로 선택하시면 됩니다.

정확한 조도 시뮬레이션이 필요하시면

요청해 주십시오.

별도의 비용없이 해 드립니다.

전체 제품 보기: http://stellon.kr/main/list.php?catCode=000000020005

이지엠테크 유튜브 :